GASPARDO

PARTI DI RICAMBIO

Scheibenegge HX 6

Scheibenelement
Segmentbalken
Zugdeichsel / Achse
Hydraulikleitungen
Hubgerüst

HannoveR Agro
Запчастини
(050)-407-68-47
(050)-407-68-45

Typ	Baugruppe
HX 6	**Scheibenelement**

Scheibenelement

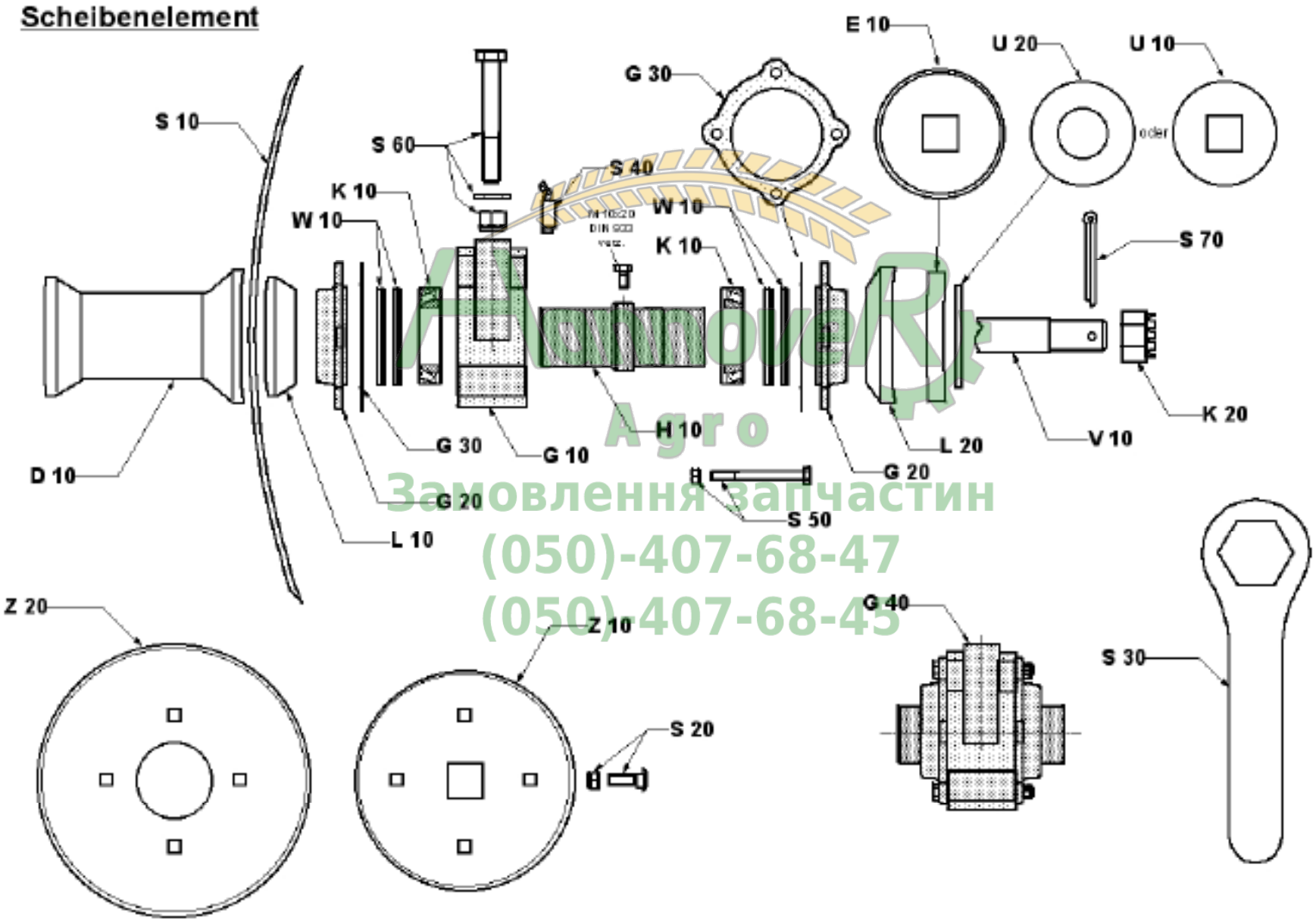

Agro
Замовлення запчастин
(050)-407-68-47
(050)-407-68-45

Typ
HX 6

Baugruppe
Scheibenelement

Bestell.-Nr	Bild	Benennung	
222 200	**D 10**	Distanzstück 230	
211 255	**E 10**	Endscheibe 15 x 150	
222 201	**G 10**	Gehäuse	
222 202	G 20	Gehäusedeckel mit Dichtung	
221 251	G 30	Gehäusedichtung	
221 280	G 40	Gehäuselager, kpl. KK 32015	
211 258	**H 10**	Hohlwelle	
221 252	**K 10**	Kegelrollenlager 32015	
221 249	K 20	Kronenmutter M 39	
211 256	**L 10**	Lagerflansch D=138	
211 257	L 20	Lagerflansch D=158	
222 277	**S 10**	Scheibe, glatt 710x7	
221 259	S 10	Scheibe, gezackt 610/6	
221 260	S 10	Scheibe gezackt 610/8	
221 271	S 10	Scheibe, gezackt 660/6	
222 278	S 10	Scheibe, gez. 710 x 7	
221 273	S 10	Scheibe, glatt 510/6	
221 262	S 10	Scheibe, glatt 610/6	
221 272	S 10	Scheibe, glatt 660/6	
222 223	S 20	Schlossschraube M12x25 DIN 603 + Stoppmutter	
221 277	S 30	Schlüssel SW 60	
221 003	S 40	Schmiernippel, lang	
222 224	S 50	Sechskantschraube M10x120 + Stoppmutter	
222 225	S 60	Sechskantschraube M20x140 + U-Scheibe + Stopp	
222 226	S 70	Sicherungssplint 6,3 x 63 DIN 94 verz.	
221 301	**U 10**	U-Scheibe 90 Loch 41x41	
221 302	U 20	U-Scheibe 90 x 40	
222 268	**V 10**	Vierkantwelle40/6 Scheiben	
211 252	V 10	Vierkantwelle 40 / 7 Scheiben	
211 253	V 10	Vierkantwelle 40/8 Scheiben	
222 288	V 10	Vierkantwelle 40 / 9 Scheiben 2030 lg	
222 287	V 10	Vierkantwelle 40 / 10 Scheiben	
222 286	V 10	Vierkantwelle 40 / 11 Scheiben	
211 250	V 10	Vierkantwelle 40/12 Scheiben	

Bestell.-Nr	Bild	Benennung	
211 251	V 10	Vierkantwelle 40/13 Scheiben	
221 253	**W 10**	Wellendichtung 75/95/10	
221 309	**Z 10**	Zudeck-Adapterscheibe I	
221 310	Z 20	Zudeck-Adapterscheibe II - 510 / 4loch	
221 311	Z 20	Zudeck-Adapterscheibe III	

HannoveR Agro
Замовлення запчастин
(050)-407-68-47
(050)-407-68-45

Typ	Baugruppe
HX 6	**Segmentbalken**

Segmentbalken

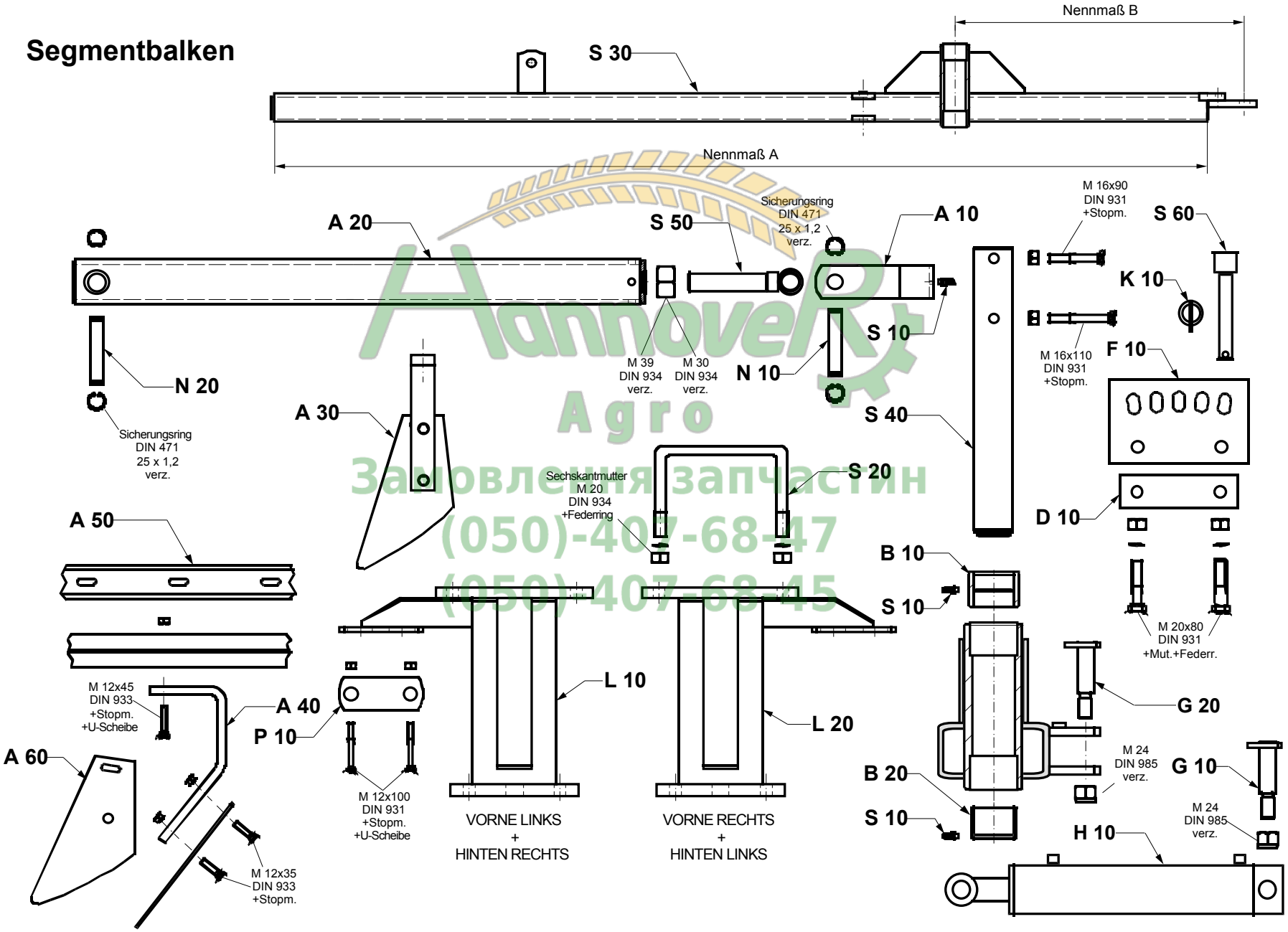

Hannover Agro
Замовлення запчастин
(050)-407-68-47
(050)-407-68-45

Typ
HX 6

Baugruppe
Segmentbalken

Bestell.-Nr	Bild	Benennung	
222 227	**A 10**	Abfangaufnahme	
222 228	A 20	Abfangrohr 60-60-870	
222 229	A 20	Abfangrohr 80-80-1300	
211 249	A 30	Abstreifer, komplett	
211 245	A 40	Abstreiferbügel	
222 230	A 50	Abstreiferschiene 11loch	
222 231	A 50	Abstreiferschiene 5loch	
222 232	A 50	Abstreiferschiene 6loch	
222 233	A 50	Abstreiferschiene 7loch	
211 246	A 60	Abstreiferspaten	
211 267		Abstreiferspaten verstärkt	
222 234	**B 10**	Bronzebuchse Ø 85 - ø 70,4-60 oben	
222 235	B 20	Bronzebuchse Ø 85 - ø 70,4-60 unten	
222 236	**D 10**	Distanzblech 2 mm	
222 237	D 10	Distanzblech 4 mm	
222 238	**F 10**	Fünfloch-Verstellplatte HX 6-8	
222 239	**G 10**	Gelenkbolzen Ø 30 - 155 - M24	
222 080	G 20	Gelenkbolzen M24-30-80	
355 818	**H 10**	Hydr.-Zylinder 90-500	
222 240	**K 10**	Klappsplint 8 mm	
222 241	**L 10**	Lagerbock VL + HR für Rohr 200 x 100	
222 242	L 20	Lagerbock VR + HL für Rohr 200 x 100	
222 243	**N 10**	Nutbolzen Ø 25 - 105 - 120	
222 244	N 20	Nutbolzen Ø 25 - 120 - 135	
211 239	**P 10**	Platte für Abstreiferschiene	
222 338		Schutzkappe Ø 110	
221 202	S 10	Schmiernippel 6 x 1	
222 245	S 20	Schraubbügel M20-LW 201-LH 145	
222 246	S 30	Segmentbalken 2790/1180 vorne	
222 247	S 30	Segmentbalken 2890/1025 hinten	
222 248	S 30	Segmentbalken 3250/1180 vorne	
222 249	S 30	Segmentbalken 3350/1025 hinten	
222 310	S 40	Segmentdrehbolzen Ø 70 - 520	
222 311	S 50	Spindel M30 - 160 mit Auge	

Bestell.-Nr	Bild	Benennung	
222 312	S 50	Spindel M39 - 190 mit Auge	
222 313	S 60	Stecker Ø 25 - 105	

HannoveR Agro
Замовлення запчастин
(050)-407-68-47
(050)-407-68-45

Typ	Baugruppe
HX 6	**Zugdeichsel-Achse**

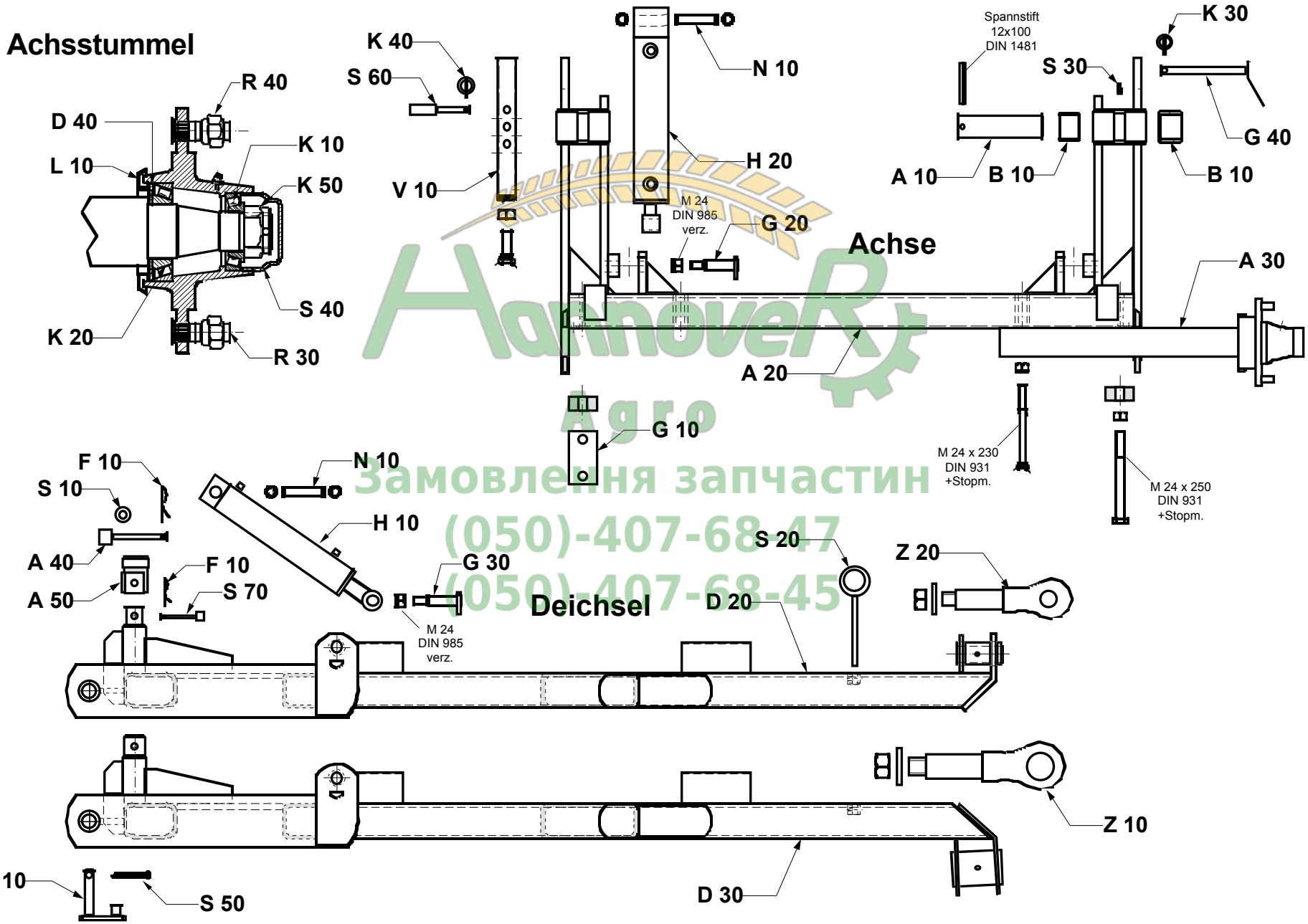

AannoveR Agro
Замовлення запчастин
(050)-407-68-47
(050)-407-68-45

Typ
HX 6

Baugruppe
Zugdeichsel-Achse

Bestell.-Nr	Bild	Benennung	
222 314	**A 10**	Achsbolzen Ø 70 - 250	
222 315	A 20	Achskörper HX 6	
222 316	A 30	Achsstummel 80 - 6loch	
222 317	A 40	Anschlagbolzen Deichselverstellung	
222 318	A 50	Anschlagbolzenaufnahme	
222 319	**B 10**	Bronzebuchse Ø 85 - ø 70,4 - 60	
222 320	**D 10**	Deichselanschlußbolzen Ø 40 - 160	
222 321	D 20	Deichselkörper für Zugmaulanhängung	
222 322	D 30	Deichselkörper für Zugpendelanhängung	
211 288	D 40	Dichtung 120 x 65	
211 037	**F 10**	Federstecker 4 mm	
222 324	**G 10**	Gegenplatte Achsstummel	
222 325	G 20	Gelenkbolzen Ø 30 - 125 - M24	
222 326	G 30	Gelenkbolzen Ø 30 - 95 - M24	
222 327	G 40	Griffbolzen Transportsicherung	
221 224	**H 10**	Hydraulikzylinder 80/300	
355 818	H 20	Hydr.-Zylinder 90-500	
222 328	**K 10**	Kegelrollenlager 32 215	
222 329	K 20	Kegelrollenlager 32 221	
330 904	K 30	Klappspint 10 mm	
222 330	K 40	Klappsplint 8 mm	
221 322	K 50	Kronenmutter-Achse M39 x 1,5	
222 508	**L 10**	Labyrinthdichtung 65 x 90/120	
222 332	**N 10**	Nutbolzen Ø 30 - 155 - 170	
222 333		Rad, kompl. mit Reifen 500/55-20	
222 334		Rad, kompl. mit Reifen 550/60-22.5	
222 335	**R 30**	Radbolzen M18 x 1,5	
222 336	R 40	Radmutter M18 x 1,5	
222 337	**S 10**	Scheibe Ø 55 - ø 26 - 5	
211 224	S 20	Schlauchhalter	
221 202	S 30	Schmiernippel 6 x 1	
222 338	S 40	Schutzkappe Ø 110	
222 339	S 50	Sicherungssplint 10 x 71 DIN 94 verz.	
221 013	S 60	Stecker für Tiefeneinstellung 19 mm	

Bestell.-Nr	Bild	Benennung	
222 340	S 70	Stecker Ø 15 - 80 verz.	
222 341	**V 10**	Verstellrohr Ø 60,3 - 400	
222 342	**Z 10**	Zugöse 659 - 50	
221 285	Z 20	Zugöse 7/480-M36	

HannoveR Agro
Замовлення запчастин
(050)-407-68-47
(050)-407-68-45

Hydraulikleitungen

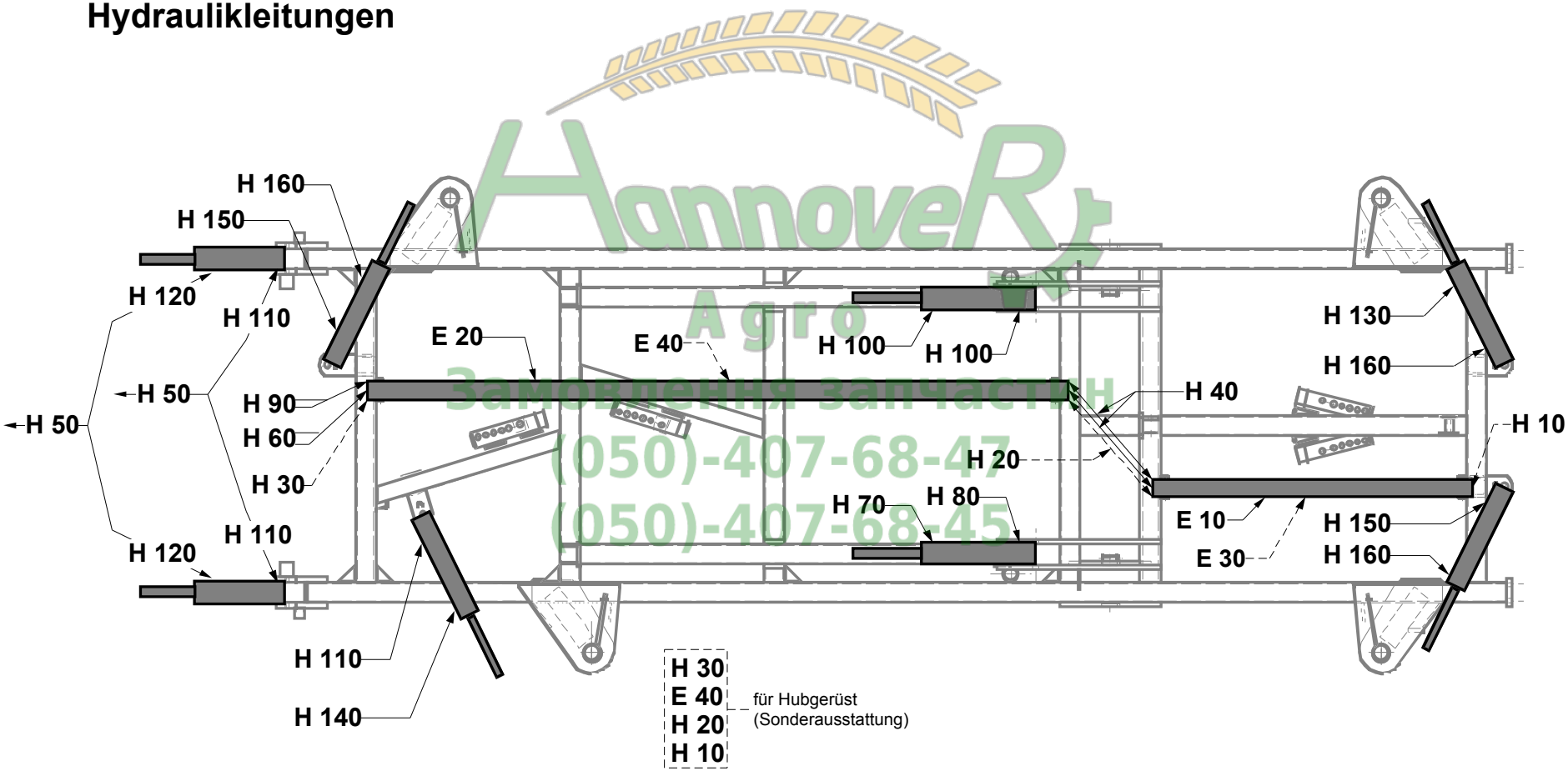

HannoveR Agro
Замовлення запчастин
(050)-407-68-47
(050)-407-68-45

Typ
HX 6

Baugruppe
Hydraulikleitungen

Bestell.-Nr	Bild	Benennung	
222 343	**E 10**	Ermetorohr Ø 12 x 1850 lg	
222 344	E 20	Ermetorohr Ø 12 x 3700 lg	
222 345	E 30	Ermetorohr Ø 8 x 1850 lg	
222 346	E 40	Ermetorohr Ø 8 x 3700 lg	
222 347	**H 10**	HD-Schlauch PHD 106 x 500 AOL 90°-HL	
222 348	H 20	HD-Schlauch PHD 106 x 600 AOL 90°-HL	
222 349	H 30	HD-Schlauch PHD 106 x 4200 AOL-HL	
222 350	H 40	HD-Schlauch PHD 108 x 600 AOL10-90°-HL10	
222 351	H 50	HD-Schlauch PHD 108 x 3500 AOL10-HL10	
222 352	H 60	HD-Schlauch PHD 108 x 4200 AOL10-HL10	
222 353	H 70	HD-Schlauch PHD 108 x 1000 AOL10-AOL10	
222 354	H 80	HD-Schlauch PHD 108 x 1100 AOL10-AOL10	
222 355	H 90	HD-Schlauch PHD 108 x 4200 AOL10-AOL10	
222 356	H 100	HD-Schlauch PHD 108 x 800 AOL10-AOL10	
222 357	H 110	HD-Schlauch PHD108x1000 AOL10-AOL10-90°	
222 358	H 120	HD-Schlauch PHD108x1100 AOL10-AOL10-90°	
222 359	H 130	HD-Schlauch PHD108x1400 AOL10-AOL10-90°	
222 360	H 140	HD-Schlauch PHD108x1500 AOL10-AOL10-90°	
222 361	H 150	HD-Schlauch PHD108 x 500 AOL10-AOL10-90°	
222 362	H 160	HD-Schlauch PHD108 x 800 AOL10-AOL10-90°	

Bestell.-Nr	Bild	Benennung	

HannoveR Agro
Замовлення запчастин
(050)-407-68-47
(050)-407-68-45

Typ	Baugruppe
HX 6	**Hubgerüst**

Nachläufer-Hubgerüst

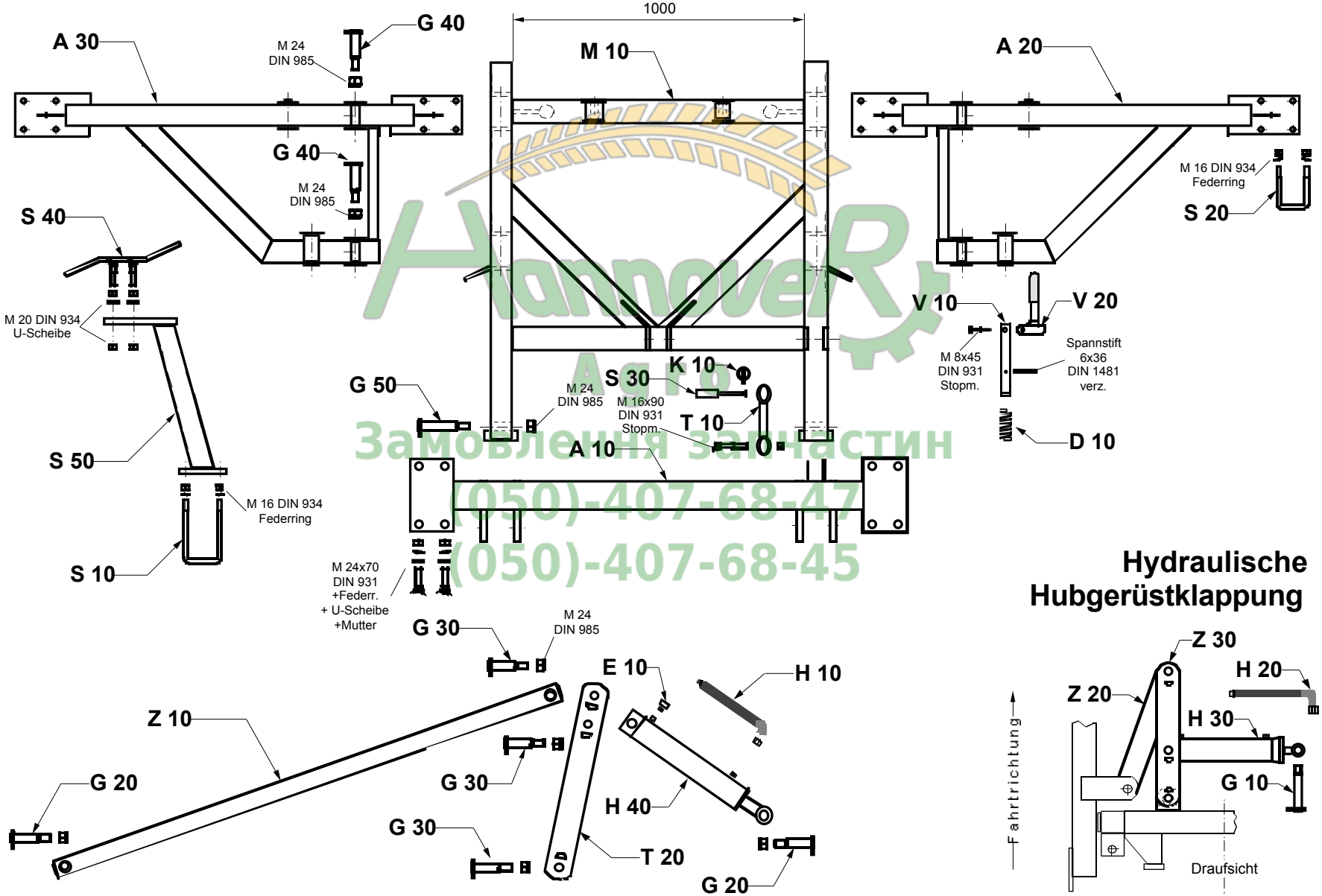

Hydraulische Hubgerüstklappung

Замовлення запчастин
(050)-407-68-47
(050)-407-68-45

Typ
HX 6

Baugruppe
Hubgerüst

Bestell.-Nr	Bild	Benennung	
222 212	**A 10**	Anbautraverse HX 6	
222 213	A 20	Ausleger links HX 6 / TEX	
222 214	A 30	Ausleger rechts HX 6 / TEX	
222 289	**D 10**	Druckfeder 3 x 30 x 90	
221 226	**E 10**	Entlüftung	
222 038	**G 10**	Gelenkbolzen M24-25-100 lg	
222 049	G 20	Gelenkbolzen 25-80-M24	
222 047	G 30	Gelenkbolzen 25-125-M24	
221 041	G 40	Gelenkbolzen 25-130-M24	
221 241	G 50	Gelenkbolzen M 24-30-130	
222 215	**H 10**	HD-Schlauch PHD 106 x 500 HL-AOL 90°	
222 035	H 20	HD-Schlauch PHD 06x1800 HL/AOL-90°	
600 010	H 30	Hydraulikzylinder63/30/250	
211 054	H 40	HD-Zylinder 80 x 500 - 6000	
222 216	**K 10**	Klappsplint 8 mm	
222 217	**M 10**	Mittelteil HX 6 / TEX	
221 312	**S 10**	Schraubbügel M16	
211 015	S 20	Schraubbügel M16 LW81-LH115	
221 013	S 30	Stecker für Tiefeneinstellung 19 mm	
222 218	S 40	Stützauflage	
222 219	S 50	Stütze	
222 220	**T 10**	Transportsicherung	
222 221	T 20	Turmplatte	
221 283	**V 10**	Verriegelungsbolzen 25x200	
221 284	V 20	Verriegelungshebel	
222 222	**Z 10**	Zugrohr HX 6	
222 039	Z 20	Zugstrebe	
222 040	Z 30	Zylinderplatte	

Bestell.-Nr	Bild	Benennung	

HannoveR Agro
Замовлення запчастин
(050)-407-68-47
(050)-407-68-45